TITAN accessories

КАТАЛОГ 2017г.

www.titanaccs.com

КАБЕЛЬНЫЕ КРЕПЛЕНИЯ

СОДЕРЖАНИЕ

РАЗДЕЛ 1	ХАРАКТЕРИ СТИКА ПРОДУКЦИИ	3
РАЗДЕЛ 2	КРЕПЛЕНИЕ «SCH»	4
РАЗДЕЛ 3	КРЕПЛЕНИЕ «DCH»	6
РАЗДЕЛ 4	КРЕПЛЕНИЕ «OCH»	8
РАЗДЕЛ 5	КРЕПЛЕНИЕ «PSCH»	9
РАЗДЕЛ 6	КРЕПЛЕНИЕ «PDCH»	11
РАЗДЕЛ 7	КРЕПЛЕНИЕ «POCH»	13
РАЗДЕЛ 8	ТЕСТИРОВАНИЕ КАЧЕСТВА	15

ХАРАКТЕРИСТИКА ПРОДУКЦИИ

Крепления для кабеля Titan серии SCH, DCH, OCH, PSCH, PDCH, POCH предназначены для крепления 7/8", 1.1/4", 1.5/8". Уникальная система крепления для кабеля Titan позволяет совокупности компонентов кабеля работать как единое целое.

МАТЕРИАЛЫ:

Все металлические части крепления изготавливаются из высококачественной нержавеющей стали 304 / высокоуглеродистой стали с жёлтым цинковым покрытием, любых погодных условиях.

Пластиковый кламп, соприкасающийся с поверхностью кабеля, выполнен из сырья, устойчивого к УФ излучениям - Полиамид 66/ HIPS 825.

ПРОЧНОСТЬ:

Крепления для кабеля предназначены для наружного применения в диапазоне температур -70... + 85°C.

Струбцина, выполненная из каленной стали, способна выдерживать нагрузку в 1000кг.

В калёной струбцине с пружинными свойствами использован принцип «напряженного соединения», что позволяет выдерживать без ослабления любые раскачивающие воздействия природных факторов не допуская срыва изделия с монтажной поверхности.

ПРОСТОТА:

Выверенная длина шпильки, позволяет крепить кабель в уже собранное крепление, что исключает необходимость в сборе мелких компонентов при монтаже на объекте, ускоряет процесс инсталляции, снижает требования к персоналу.

Применение креплений Titan обеспечивает максимальное удобство и короткое время монтажа как в горизонтальном, так и в вертикальном положении (конструкция позволяет выбрать любой необходимый угол направления трассы кабеля).

КРЕПЛЕНИЕ «SCH»

КАБЕЛЬНОЕ КРЕПЛЕНИЕ СЕРИИ «SCH» ПРЕДНАЗНАЧЕНО ДЛЯ ФИКСАЦИИ КАБЕЛЕЙ ДИАМЕТРОМ от 10 мм до 1.5/8"

	Кабель	11 мм	1/2"	7/8"	1.1/4"	1.5/8"
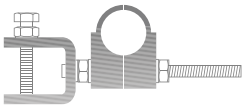	1	○	○	○	○	○
	2	○	○	○	○	○
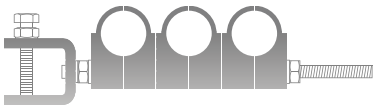	3	○	○	○	○	○
	4	○	○	○		

КРЕПЛЕНИЕ «SCH»

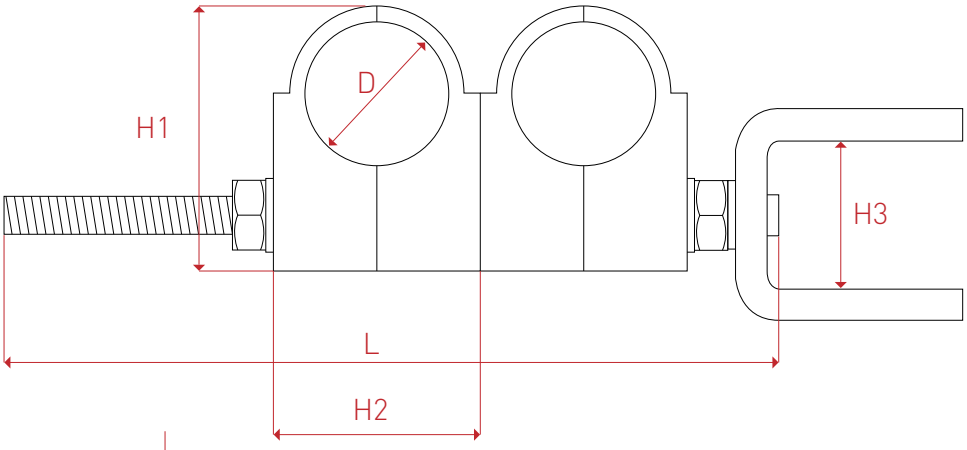

Модель	Кабель	ØD1	ØD2	L	H1	H2	H3	Вес (гр)
SCH 1x11 mm	1	10-11 mm		75	34	20	30	168,5
SCH 1x1/2"	1	1/2"		75	38	42	30	174,2
SCH 1x7/8"	1	7/8"		100	48	40	30	180
SCH 1x1.1/4"	1	1.1/4"		130	65	53	30	211,5
SCH 1x1.5/8"	1	1.5/8"		130	73	32	30	238
SCH 2x11 mm	2	10-11 mm		75	34	20	30	184
SCH 2x1/2"	2	1/2"		130	38	42	30	212,4
SCH 2x7/8"	2	7/8"		130	48	40	30	212
SCH 2x1.1/4"	2	1.1/4"		200	65	53	30	274
SCH 2x1.5/8"	2	1.5/8"		200	73	32	30	327
SCH 3x11 mm	3	10-11 mm		100	34	20	30	205,5
SCH 3x1/2"	3	1/2"		200	38	42	30	254,6
SCH 3x7/8"	3	7/8"		200	48	40	30	254
SCH 3x1.1/4"	3	1.1/4"		250	65	53	30	330,5
SCH 3x1.5/8"	3	1.5/8"		250	73	32	30	410
SCH 4x11 mm	4	10-11 mm		130	34	20	30	232
SCH 4x1/2"	4	1/2"		250	38	42	30	290,8
SCH 4x7/8"	4	7/8"		250	48	40	30	290

КРЕПЛЕНИЕ «DCH»

КАБЕЛЬНОЕ КРЕПЛЕНИЕ СЕРИИ DCH ПРЕДНАЗНАЧЕНОДЛЯ ФИКСАЦИИ КАБЕЛЕЙ ДИАМЕТРОМ ОТ 7,5 ММ ДО 1.1/4"

		7.5	11	1/2"	7/8"	1.1/4"
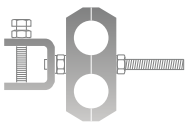	2	O	O	O	O	O
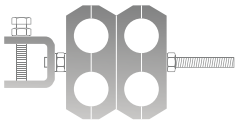	4	O	O	O	O	O
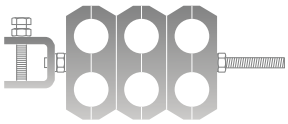	6	O	O	O	O	O
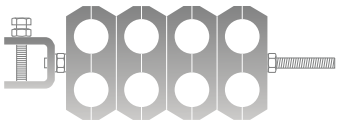	8	O	O	O	O	

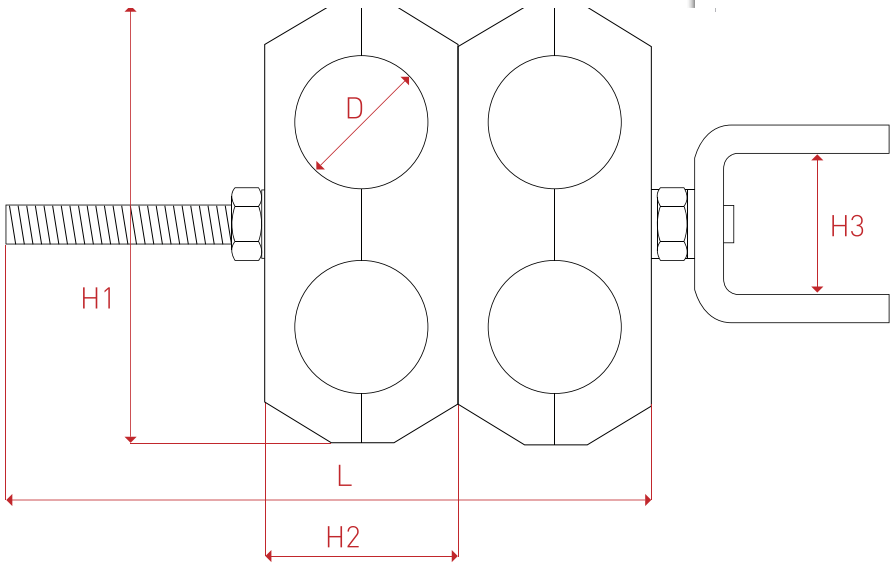

Модель	Кабель	ØD1	ØD2	L	H1	H2	H3	Вес (гр)
DCH 2x7,5 mm	2	7,5 mm		75	58	20,2	30	178,3
DCH 2xD8	2	8 mm		75	58	20,2	30	178,3
DCH 2x11 mm	2	10-11 mm		75	58	20,2	30	171
DCH 2x1/2"	2	1/2"		75	67,8	26,1	30	183
DCH 2x7/8"	2	7/8"		100	90	40	30	213,5
DCH 2x1.1/4"	2	1.1/4"		130	116	52,5	30	232
DCH 2xS2	2	13 mm		75	67,8	26,1	30	183
DCH 4x7,5 mm	4	7,5 mm		100	58	20,2	30	209,6
DCH 4xD8	4	8 mm		100	58	20,2	30	209,6
DCH 4x11 mm	4	10-11 mm		100	58	20,2	30	195
DCH 4x1/2"	4	1/2"		100	67,8	26,1	30	219
DCH 4x7/8"	4	7/8"		130	90	40	30	279
DCH 4x1.1/4"	4	1.1/4"		200	116	52,5	30	315
DCH 4xS2	4	13 mm		100	67,8	26,1	30	219
DCH 6x7,5 mm	6	7,5 mm		130	58	20,2	30	245,9
DCH 6xD8	6	8 mm		130	58	20,2	30	245,9
DCH 6x11 mm	6	10-11 mm		130	58	20,2	30	224
DCH 6x1/2"	6	1/2"		130	67,8	26,1	30	260
DCH 6x7/8"	6	7/8"		200	90	40	30	354,5
DCH 6x1.1/4"	6	1.1/4"		250	116	52,5	30	392
DCH 6xS2	6	13 mm		130	67,8	26,1	30	260
DCH 8x7,5 mm	8	7,5 mm		130	58	20,2	30	271,2
DCH 8xD8	8	8 mm		130	58	20,2	30	271,2
DCH 8x11 mm	8	10-11 mm		130	58	20,2	30	242
DCH 8x1/2"	8	1/2"		200	67,8	26,1	30	311
DCH 8x7/8"	8	7/8"		250	90	40	30	424
DCH 8xS2	8	13 mm		200	67,8	26,1	30	311

КРЕПЛЕНИЕ «ОСН»

КАБЕЛЬНОЕ КРЕПЛЕНИЕ ПРЕДНАЗНАЧЕНО ДЛЯ КРЕПЛЕНИЯ ОПТИКО - ВОЛОКОННОГО И СИЛОВОГО КАБЕЛЕЙ ДИАМЕТРОМ 7ММ И 20ММ

	Кабель	7+20 mm
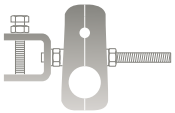	2	O
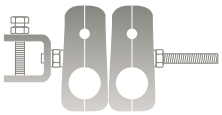	4	O
	6	O

Модель	Кабель	ØD1	ØD2	L	H1	H2	H3	Вес (гр)
ОСН 2x(7+20)	2	20 mm	7 mm	100	57	33	30	180,3
ОСН 2x(5+12)	2	12 mm	5 mm	75	67,8	26,1	30	179,5
ОСН 2x(7+12)	2	12 mm	7 mm	75	67,8	26,1	30	178,7
ОСН 4x(7+20)	4	20 mm	7 mm	130	57	33	30	212,6
ОСН 4x(5+12)	4	12 mm	5 mm	100	67,8	26,1	30	212
ОСН 4x(7+12)	4	12 mm	7 mm	100	67,8	26,1	30	210,4
ОСН 6x(7+20)	6	20 mm	7 mm	200	57	33	30	254,9
ОСН 6x(5+12)	6	12 mm	5 mm	130	67,8	26,1	30	249,5
ОСН 6x(7+12)	6	12 mm	7 mm	130	67,8	26,1	30	247,1
ОСН 8x(5+12)	8	12 mm	5 mm	200	67,8	26,1	30	297
ОСН 8x(7+12)	8	12 mm	7 mm	200	67,8	26,1	30	293,8

КРЕПЛЕНИЕ «PSCH»

КАБЕЛЬНОЕ КРЕПЛЕНИЕ СЕРИИ "PSCH" ПРЕДНАЗНАЧЕНО ДЛЯ ФИКСАЦИИ КАБЕЛЕЙ ДИАМЕТРОМ ОТ 10 ММ ДО 1.5/8"

		10-11mm	1/2″	7/8″	1.1/4″	1.5/8″
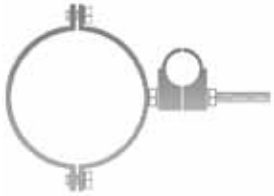	1	O	O	O	O	O
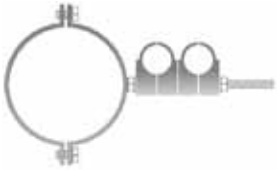	2	O	O	O	O	O
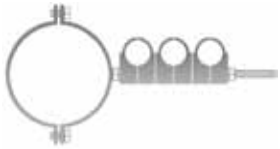	3	O	O	O	O	O
	4	O	O	O		

КРЕПЛЕНИЕ «PSCH»

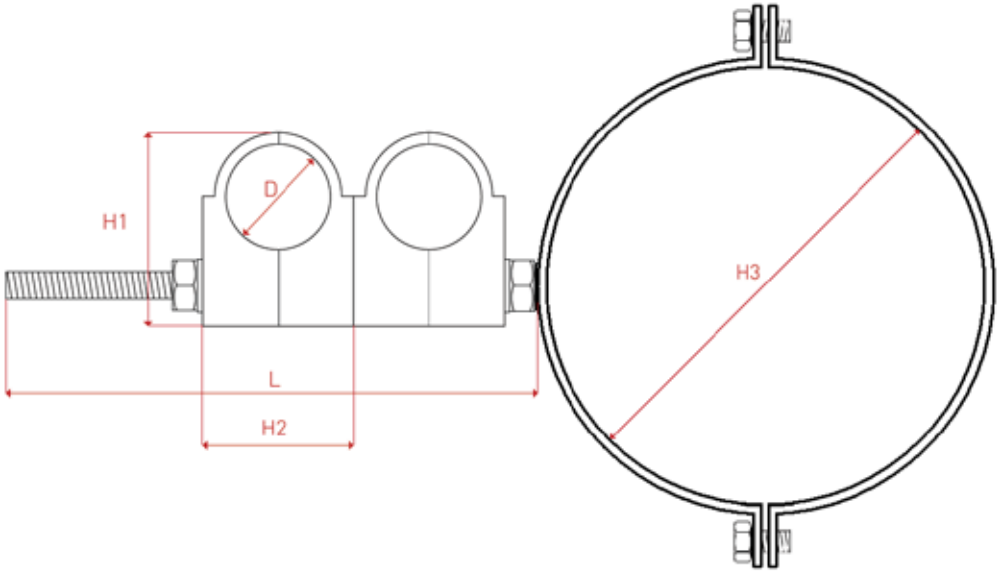

Модель	Кабель	ØD1	ØD2	L	H1	H2	H3	Вес (гр)
PSCH 1x11 mm	1	10-11 mm		75	34	20		
PSCH 1x1/2"	1	1/2"		75	38	42		
PSCH 1x7/8"	1	7/8"		100	48	40		
PSCH 1x1.1/4"	1	1.1/4"		130	65	53		
PSCH 1x1.5/8"	1	1.5/8"		130	73	32		
PSCH 2x11 mm	2	10-11 mm		75	34	20		
PSCH 2x1/2"	2	1/2"		130	38	42		
PSCH 2x7/8"	2	7/8"		130	48	40		
PSCH 2x1.1/4"	2	1.1/4"		200	65	53		
PSCH 2x1.5/8"	2	1.5/8"		200	73	32		
PSCH 3x11 mm	3	10-11 mm		100	34	20		
PSCH 3x1/2"	3	1/2"		200	38	42		
PSCH 3x7/8"	3	7/8"		200	48	40		
PSCH 3x1.1/4"	3	1.1/4"		250	65	53		
PSCH 3x1.5/8"	3	1.5/8"		250	73	32		
PSCH 4x11 mm	4	10-11 mm		130	34	20		
PSCH 4x1/2"	4	1/2"		250	38	42		
PSCH 4x7/8"	4	7/8"		250	48	40		

КРЕПЛЕНИЕ «PDCH»

КАБЕЛЬНОЕ КРЕПЛЕНИЕ СЕРИИ "PDCH" ПРЕДНАЗНАЧЕНО ДЛЯ ФИКСАЦИИ КАБЕЛЕЙ ДИАМЕТРОМ ОТ 7.5 ММ ДО 1 1/4

		7.5mm	8mm	10-11mm	13mm	1/2″	7/8″	1.1/4″
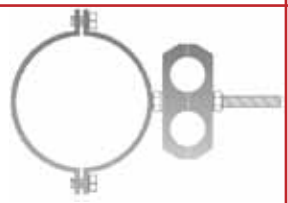	2	O	O	O	O	O	O	O
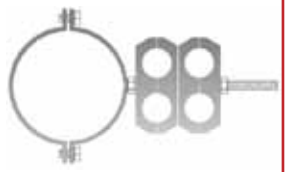	4	O	O	O	O	O	O	O
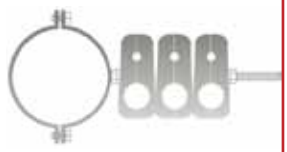	6	O	O	O	O	O	O	O
	8	O	O	O	O	O	O	O

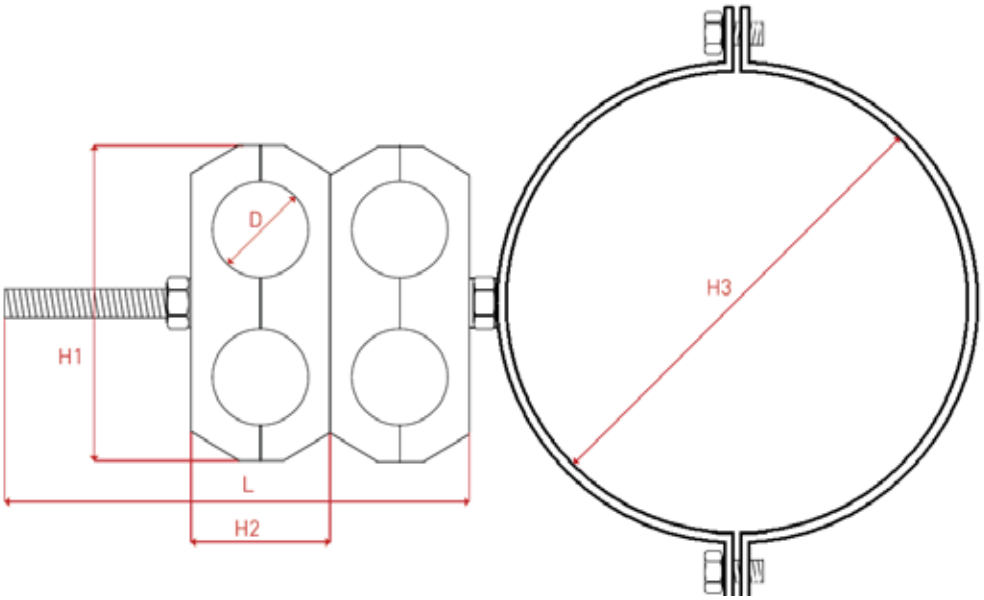

Модель	Кабель	ØD1	ØD2	L	H1	H2	H3	Вес (гр)
PDCH 2x7,5 mm	2	7,5 mm		75	58	20,2		
PDCH 2xD8	2	8 mm		75	58	20,2		
PDCH 2x11 mm	2	10-11 mm		75	58	20,2		
PDCH 2x1/2"	2	1/2"		75	67,8	26,1		
PDCH 2x7/8"	2	7/8"		100	90	40		
PDCH 2x1.1/4"	2	1.1/4"		130	116	52,5		
PDCH 2xS2	2	13 mm		75	67,8	26,1		
PDCH 4x7,5 mm	4	7,5 mm		100	58	20,2		
PDCH 4xD8	4	8 mm		100	58	20,2		
PDCH 4x11 mm	4	10-11 mm		100	58	20,2		
PDCH 4x1/2"	4	1/2"		100	67,8	26,1		
PDCH 4x7/8"	4	7/8"		130	90	40		
PDCH 4x1.1/4"	4	1.1/4"		200	116	52,5		
PDCH 4xS2	4	13 mm		100	67,8	26,1		
PDCH 6x7,5 mm	6	7,5 mm		130	58	20,2		
PDCH 6xD8	6	8 mm		130	58	20,2		
PDCH 6x11 mm	6	10-11 mm		130	58	20,2		
PDCH 6x1/2"	6	1/2"		130	67,8	26,1		
PDCH 6x7/8"	6	7/8"		200	90	40		
PDCH 6x1.1/4"	6	1.1/4"		250	116	52,5		
PDCH 6xS2	6	13 mm		130	67,8	26,1		
PDCH 8x7,5 mm	8	7,5 mm		130	58	20,2		
PDCH 8xD8	8	8 mm		130	58	20,2		
PDCH 8x11 mm	8	10-11 mm		130	58	20,2		
PDCH 8x1/2"	8	1/2"		200	67,8	26,1		
PDCH 8x7/8"	8	7/8"		250	90	40		
PDCH 8xS2	8	13 mm		200	67,8	26,1		

КРЕПЛЕНИЕ «РОСН»

КАБЕЛЬНОЕ КРЕПЛЕНИЕ СЕРИИ "РОСН" ПРЕДНАЗНАЧЕНО ДЛЯ ФИКСАЦИИ КАБЕЛЕЙ ДИАМЕТРОМ ОТ 5 ММ ДО 20 ММ

		5+12mm	7+12mm	7+20mm
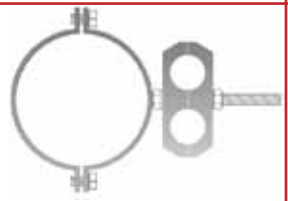	2	O	O	O
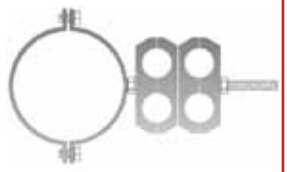	4	O	O	O
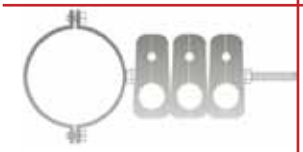	6	O	O	O
	8	O	O	

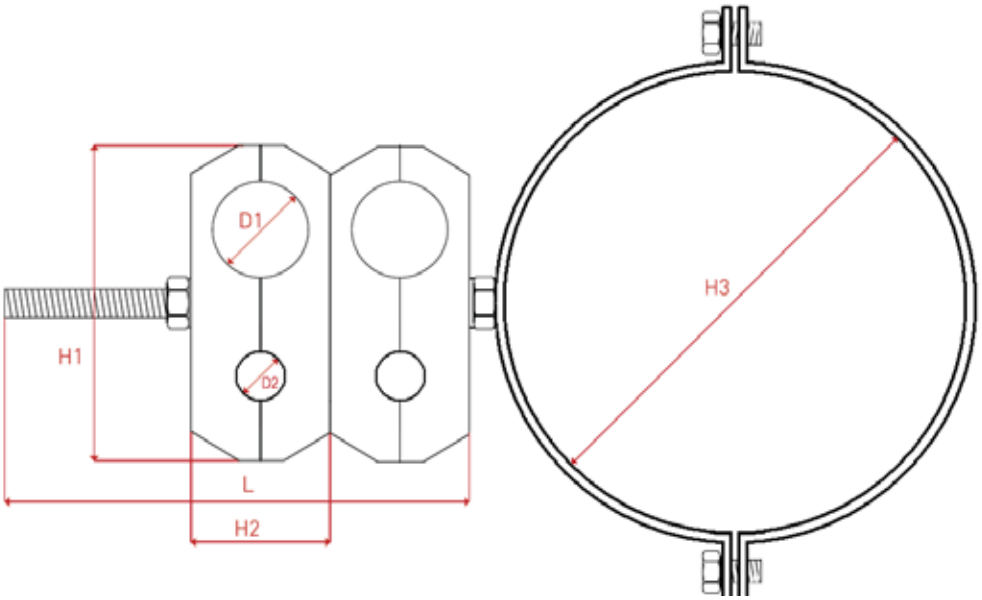

Модель	Кабель	ØD1	ØD2	L	H1	H2	H3	Вес (гр)
POCH 2x(7+20)	2	20 mm	7 mm	100	57	33		
POCH 2x(5+12)	2	12 mm	5 mm	75	67,8	26,1		
POCH 2x(7+12)	2	12 mm	7 mm	75	67,8	26,1		
POCH 4x(7+20)	4	20 mm	7 mm	130	57	33		
POCH 4x(5+12)	4	12 mm	5 mm	100	67,8	26,1		
POCH 4x(7+12)	4	12 mm	7 mm	100	67,8	26,1		
POCH 6x(7+20)	6	20 mm	7 mm	200	57	33		
POCH 6x(5+12)	6	12 mm	5 mm	130	67,8	26,1		
POCH 6x(7+12)	6	12 mm	7 mm	130	67,8	26,1		
POCH 8x(5+12)	8	12 mm	5 mm	200	67,8	26,1		
POCH 8x(7+12)	8	12 mm	7 mm	200	67,8	26,1		

ТЕСТИРОВАНИЕ КАЧЕСТВА

КАЧЕСТВО НАШЕЙ ПРОДУКЦИИ ПОДТВЕРЖДЕНО МНОГОЧИСЛЕННЫМИ ТЕСТАМИ:

1.ТЕСТ НА СТЯГИВАНИЕ С МОНТАЖНОЙ ПОВЕРХНОСТИ:

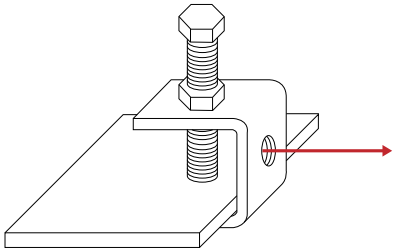

Наши кабельные крепления выдерживают нагрузку до 100 кг.

2.ТЕСТ НА РАСТЯЖЕНИЕ:

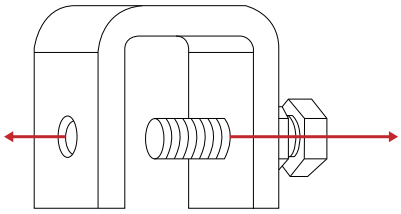

Тест на растяжение подтверждает, что изделия нашей компании сохраняют свои свойства при любых неблагоприятных условиях. При нагрузке 1000кг струбцина растягивается не более чем на 5мм и возвращает свои размеры после снятия нагрузки.

3.ТЕСТ НА ВЫТЯГИВАНИЕ КАБЕЛЯ ИЗ КРЕПЛЕНИЯ:

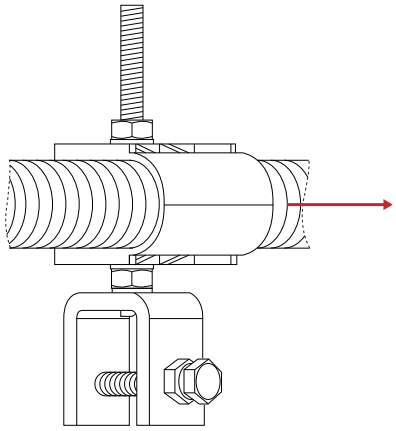

Особый дизайн пластиковой части позволяет удерживать кабель при нагрузке до 100кг.